02-06 "C" PL 90/63 D45 (jako 5131) čelo 18mm

» ZABEZPEČENÍ » ZADLABACÍ ZÁMKY » Vložkové

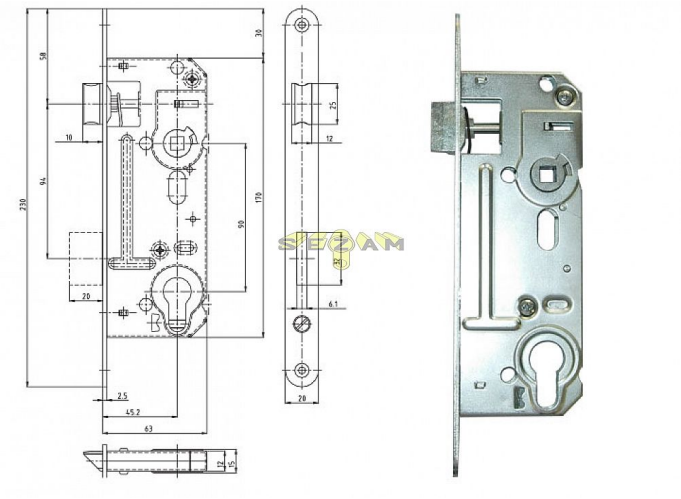

EAN	8595087547569
Kód produktu	04000-0080
Balení	1 ks

dvouzápadový zámek s převodem

Dostupnost na hlavním skladě: skladem

Popis

lý zinek, stejné paramentry jako 5131
otvory pro dělené štíty

Parametry

Rozteč	90