02-06 "C" PL 90/63 D45 (jako 5131) čelo 18mm

» ZABEZPEČENÍ » ZADLABACÍ ZÁMKY » Vložkové

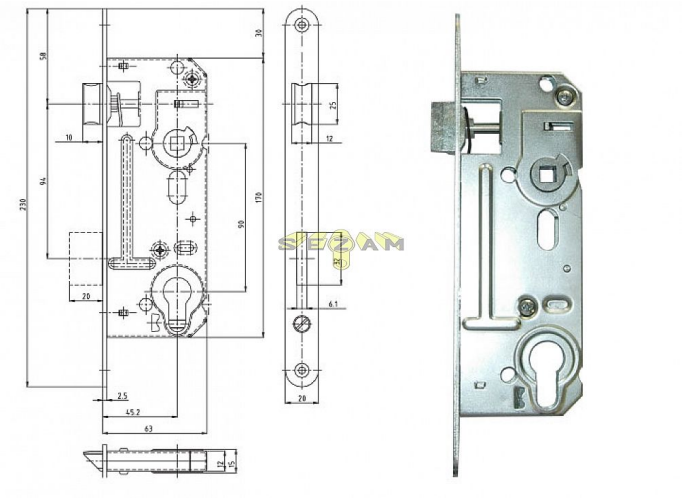

EAN	8595087547569
Kód produktu	04000-0080
Balení	1 Ks

dvouzápadový zámek s převodem

Dostupnost sklad SEZAM :	u dodavatele
Dostupné sklad dodavatele:	sklad dodavatele

Popis

lý zinek, stejné paramentry jako 5131 otvory pro dělené štíty

Parametry

Rozteč	90