ALT WIEN štítové kování chrom matný OCS

» DVEŘNÍ KOVÁNÍ » INTERIÉROVÉ » Štítové

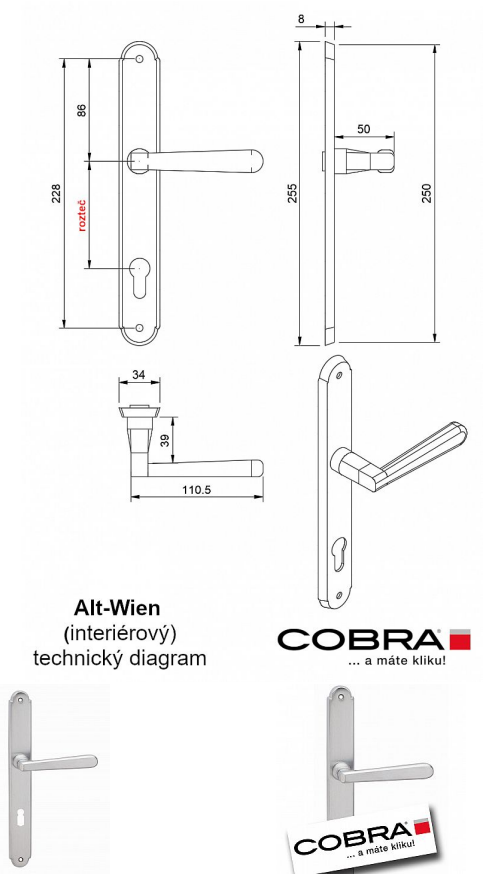

Dodavatelské číslo	P06609X16
Značka	COBRA
Kód produktu	MP03609-0880

Specifikace: Štítové kování na pružině pro interiéry

•

Materiál:

- Vyrobeno z kvalitní mosazi, včetně mosazného štítu a mosazné rukojeti pro dokonalý dojem. Zajišťuje pevnost, odolnost a elegantní vzhled. Mosaz po čase reaguje na podmínky, kde je umístěna, a postupně získává patinu, což přidává jedinečný charakter a kouzlo do vašeho interiéru.

•

Montážní variabilita:

- Možnost montáže prošroubování skrz dveře (doporučeno pro maximální stabilitu).
- Alternativní možnost montáže pomocí vrutů do dřeva pro snadnou instalaci.

•

Odolnost vůči poškrábání:

- Kování je navrženo s ohledem na odolnost vůči poškrábání, udržuje estetický vzhled.

•

Vhodné do objektů se střední frekvencí intenzivního používání:

- Ideální volba pro byt, dům, kancelář, restaurace apod.
- Kování není vhodné do extrémně frekventovaného prostředí, jako jsou velká nákupní centra, letiště nebo podobná prostředí s intenzivním a nepřetržitým používáním.
- Doporučujeme pro prostředí s průměrnou frekvencí otevírání dveří.

•

Šířka dveří:

- Navrženo pro dveře o šířce 38-50 mm.

•

Certifikace pro spolehlivost:

- Splňuje certifikaci pro 200.000 cyklů, což zaručuje vysokou spolehlivost a dlouhou životnost.

UPOZORNĚNÍ: Při výběru štítového kování je klíčové zjistit druh zámku (PZ, BB, WC) a rozteč!

Parametry

Dostupné sklad SEZAM :	u dodavatele
Dostupné sklad dodavatele:	6.00
Značka	COBRA