DC140 hnědý zavírač s ramínkem

» DVEŘNÍ KOVÁNÍ » ZAVÍRAČE » Zavírače

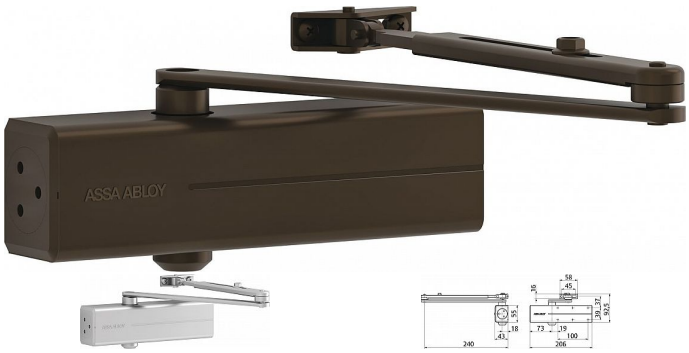

Dodavatelské číslo	AA001196
EAN	4042203686991
Značka	ASSA
Kód produktu	00650-0075
Balení	1 Ks

Dveřní zavírač s hřebenovou technologií certifikován s lomeným ramínkem L140 a kluzným ramínkem G143

Dostupnost sklad SEZAM :	u dodavatele
Dostupné sklad dodavatele:	sklad dodavatele

Popis

- Osvědčení o shodě s normou EN1154 - Rozsah sil 2/3/4/5 s lomeným ramínkem - Pro požárně odolné a kouřotěsné dveře do šířky 1250 mm a váhy 100 kg - Rozsah sily 3 s kluzným ramínkem - Pro požárně odolné a kouřotěsné dveře do šířky - 950 mm a váhy 60 kg - Použití pro pravé i levé - Plynule nastavitelná rychlost zavírání, dovírání a úhlu otevření (back-check) - Síla zavírače nastavitelná dle montáže - Úhel otevření do 180˚ (při síle EN5 max úhel 125˚) - Standardní barvy : stříbrná, bílá RAL 9016, hnědá RAL 8014 a černá RAL 9005 - Součástí balení jsou šrouby na uchycení, montážní návod a instalační šablona Příslušenství: - Aretační ramínko L141 - Kluzné ramínko G143 - Montážní plech A161 - Lomené ramínko L140

Parametry

Značka	ASSA