FAB DC140 dveřní zavírač protipožární

» DVEŘNÍ KOVÁNÍ » ZAVÍRAČE » Zavírače

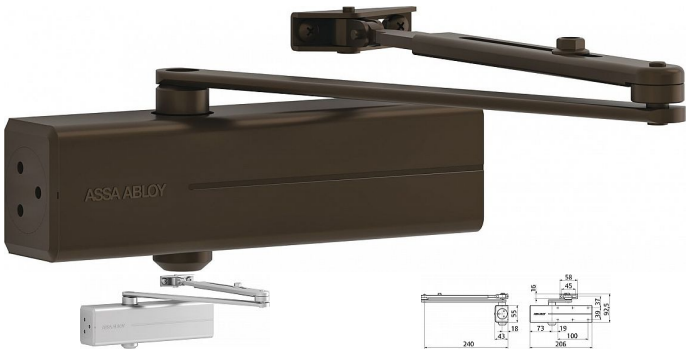

Kód produktu	MP00650-0065
Balení	0 ks

Dveřní zavírač s hřebenovou technologií certifikován s lomeným ramínkem L140 a kluzným ramínkem G143

Dostupnost na hlavním skladě:	skladem u dodavatele

Popis

- Osvědčení o shodě s normou EN1154
- Rozsah sil 2/3/4/5 s lomeným ramínkem
- Pro požárně odolné a kouřotěsné dveře do šířky 1250 mm a váhy 100 kg
- Rozsah sily 3 s kluzným ramínkem
- Pro požárně odolné a kouřotěsné dveře do šířky
- 950 mm a váhy 60 kg
- Použití pro pravé i levé
- Plynule nastavitelná rychlost zavíraní, dovíraní a úhlu otevření (back-check)
- Síla zavírače nastavitelná dle montáže
- Úhel otevření do 180˚ (při síle EN5 max úhel 125˚)
- Standardní barvy : stříbrná, bílá RAL 9016, hnědá RAL 8014 a černá RAL 9005
- Součástí balení jsou šrouby na uchycení, montážní návod a instalační šablona

Příslušenství:
- Aretační ramínko L141
- Kluzné ramínko G143
- Montážní plech A161
- Lomené ramínko L140