HARMONIA DEF klika+klika /CM 92mm

» DVEŘNÍ KOVÁNÍ » BEZPEČNOSTNÍ A OCHRANNÉ » Štítové s překrytím

Dodavatelské číslo	HS129997
Značka	TWIN
Kód produktu	03801-2140

Povrch:
CM - černý mat
F1 - eloxovaný hliník, barva stříbrná
F4 - eloxovaný hliník, barva bronz
F9 - eloxovaný hliník, barva nerez

Provedení:
KPZ - klika - koule
PZ - klika - klika

Průměr vrtání dveří:
vnější strana - 10,5 mm (do hloubky 10 mm)
vnitřní strana - 7 mm

Kování je certifikováno pro použití na protipožárních dveřích (viz níže prohlášení o shodě).

prohlášení o shodě

montážní návod

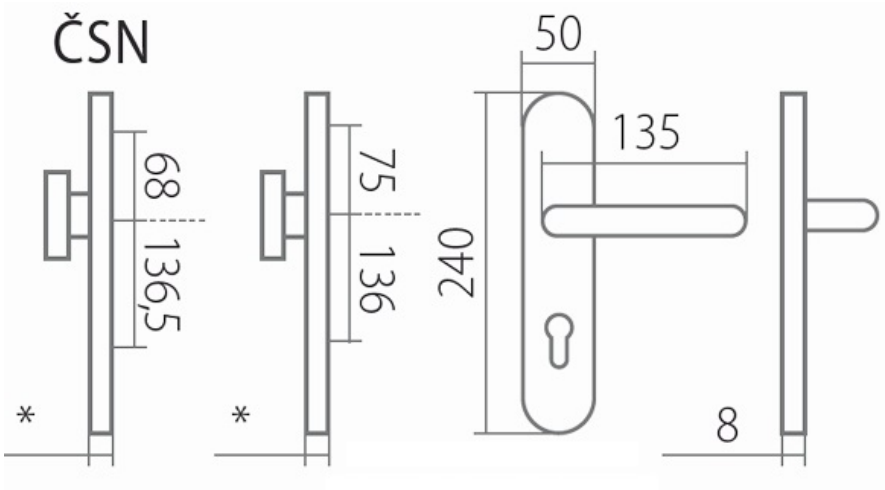

* tloušťka štítku: 15 mm
prostor pro cylindrickou vložku v překrytce DEF: 12 - 18 mm

pdf

Harmonia a Zeus - montážní návod226.53 kb2023-12-182023-12-18

38 Prohlídnutí

Dostupnost sklad SEZAM :	u dodavatele
Dostupné sklad dodavatele:	2,00 sd

HARMONIA DEF klika+klika /CM 92mm

Parametry

Značka	TWIN
Překrytí	S překrytím
Provedení	Klika+klika
Barva	Černá
Rozteč	92