K 241 P 72/70 mm D50 VL

» ZABEZPEČENÍ » ZADLABACÍ ZÁMKY » Vložkové

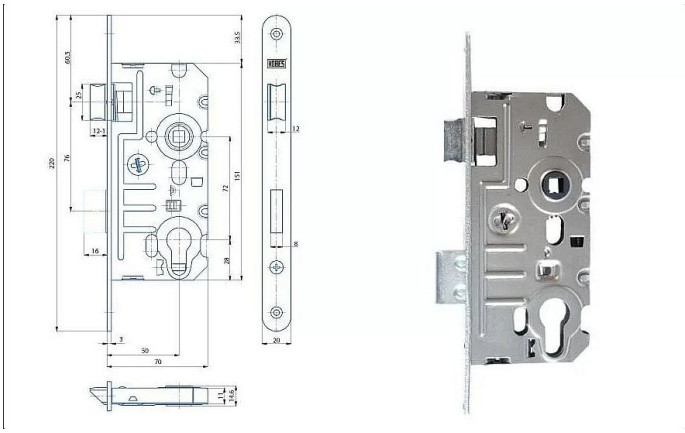

EAN	8595087547903
Kód produktu	04000-0605
Balení	1 Ks

Zámek zadlabací vložkový, jednozápadový, s převodem, zámek se dodává levý nebo pravý

Dostupnost sklad SEZAM : skladem

Parametry

Rozteč	72