K 242 P 72/70 mm D50 WC

» ZABEZPEČENÍ » ZADLABACÍ ZÁMKY » WC

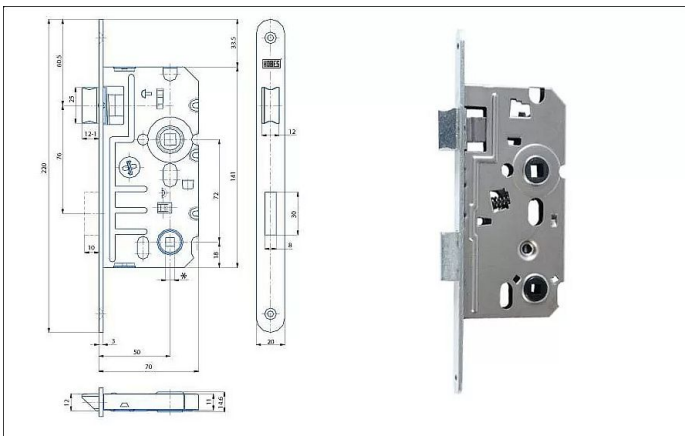

EAN	8595087547927
Kód produktu	04000-0620
Balení	1 Ks

Zámek zadlabací WC, jednozápadový, zámek se dodává levý nebo pravý

Dostupnost sklad SEZAM :	skladem

Parametry

Rozteč	72