S 36 sada pojezdů včetně brzdy

» PRO TRUHLÁŘE » POSUVNÉ KOVÁNÍ » Pro skříně - SALU S36/S36SC

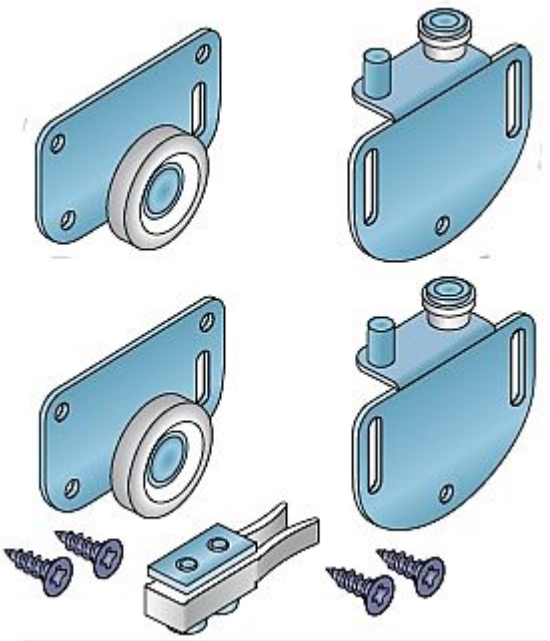

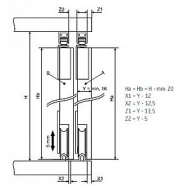

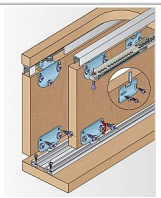

Dodavatelské číslo	13C0S36
EAN	0001367083361
Kód produktu	03530-0175
Balení	1 ks

Kování S36 je navrženo s ohledem na maximální využití vnitřního prostoru skříně. Kování je určeno pro laminovou nebo dřevěnou výplň. Pro systém jsou použity hliníkove vodicí profily, které se montují do dna a stropu skříně. Nosnost jednoho křídla je 35 kg.

Dostupnost na hlavním skladě: skladem u dodavatele

Soubory ke stažení

S36-36SCkatalog.pdf (2.75MB)
s36katalog.pdf (1.4MB)
S36navod.pdf (1.7MB)