Šatní tyč ovál nikl 2m 30x15 mm

» PRO TRUHLÁŘE » NÁBYTKOVÉ KOVÁNÍ

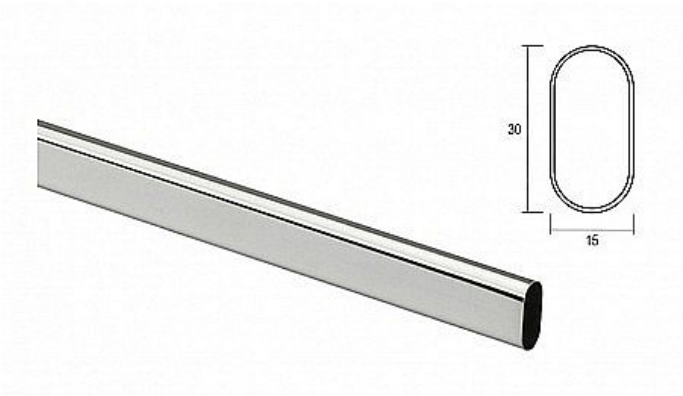

Dodavatelské číslo	064251
EAN	8590531642517
Kód produktu	08900-0400
Balení	1 Ks

různé varianty

Dostupnost sklad SEZAM :	skladem
Dostupné sklad dodavatele:	sklad dodavatele