TRIO 20 MAX BZ M10x29 modrý zinek 5521

» ZÁVĚSY, PANTY » DVEŘNÍ » Seřiditelné

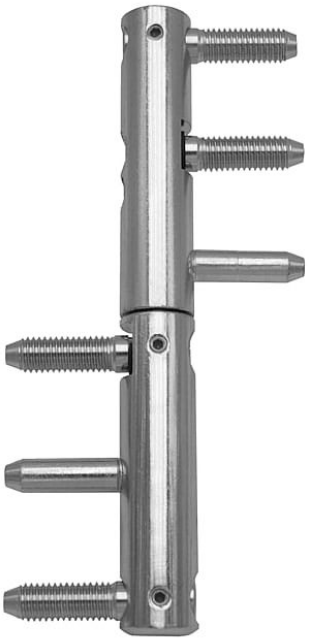

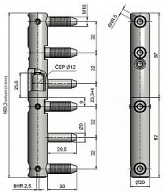

Dodavatelské číslo	55210530
Kód produktu	05032-0260
Balení	1 Ks

Seřiditelný závěs ve 3 směrech v bezpečnostním provedení proti vyšroubování - určený pro těžké interiérové a vchodové kovové dveře a kovovou zárubeň. Díky 3 svorníkům na horním i dolním dílu je jeho předností pevné uchycení a tím dosažená i vysoká únosnost!

Je vhodný pro dveře se samozavíračem: U dveří se samozavíračem bez dorazu je nutné počítat s efektivní hmotností dveří o 20% větší, než je hmotnost skutečná. Pro dveře se samozavíračem s koncovým dorazem je nutno kalkulovat s hmotností dveří o 75% větší!

Závěs je vhodný pro protipožární zkoušky. Upozornění: Protipožární závěsy je nutno odzkoušet v celém kompletu s dveřmi a zárubní!

Dostupnost sklad SEZAM :	u dodavatele
Dostupné sklad dodavatele:	sklad dodavatele

Popis

Katalogové číslo 5521 Průměr pantu (vnější) 20 mm Únosnost / ks (v kg) 60.00 Typ závěsu Kompletní závěs Typ dveří Vchodové Orientace dveří nebo okna Pro pravé i levé dveře (zárubeň) Materiál dveřního křídla Kov Provedení dveří S polodrážkou Typ zárubně Kov Ukončení výrobku Bez ozdoby Materiál výrobku (převažující) Ocel Požární odolnost ano (vhodný pro protipožární zkoušky) Uchycení závěsu K zašroubování Průměr závitu svorníku(ů) M10 Délka svorníku(ů) 30 mm Výška čepu 25,6 mm Český výrobek Ano