Zámek tříbodový garážový

» ZABEZPEČENÍ » ZADLABACÍ ZÁMKY » Vložkové

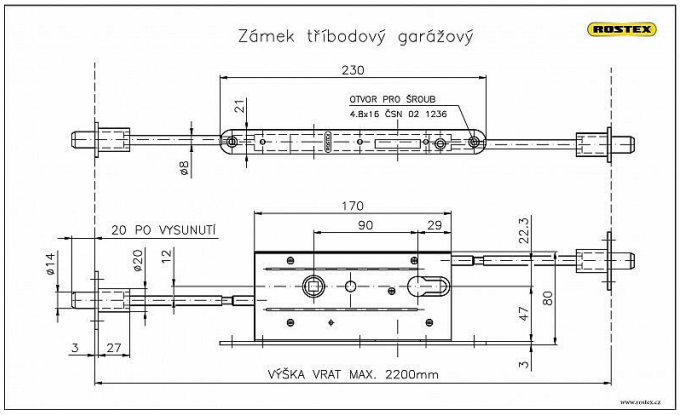

Dodavatelské číslo	4858061100
EAN	8590718480222
Kód produktu	02000-3000
Balení	1 ks

Dostupnost na hlavním skladě: skladem